Fiche article

Borne de délimitation rouge

PL 400 I ROUGE



Photo du produit

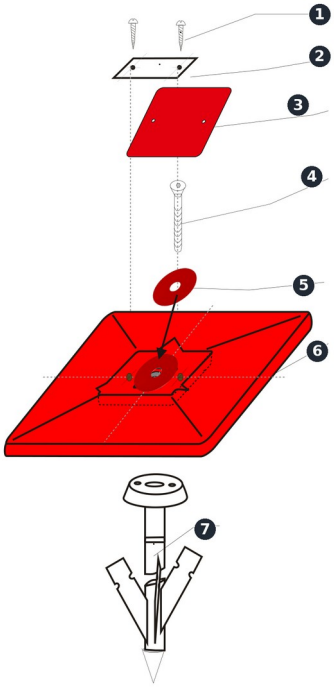

Vue éclatée du montage

Composants et caractéristiques

Repère	Composant	Caractéristiques
1	**Vis de fixation**	Avec la plaque signalétique en option
2	**Plaque signalétique**	En option
3	**Plaque d'obturation**	140 × 140 mm
4	**Vis à tête fraisée**	M12 × 120 mm
5	**Rondelle plate rouge**	Ø 80 mm
6	**Corps de borne**	400 × 400 mm · Polyéthylène (PE) injecté, corps creux
7	**Ancrage galvanisé**	Longueur 300 mm · Bague filetée M12 soudée · Deux ailettes et pointe monobloc

La tige filetée s'engage dans la bague M12 soudée pour solidariser la borne et l'ancrage.

Artikelfiche

Rode afbakeningspaal

PL 400 I ROUGE



Productfoto

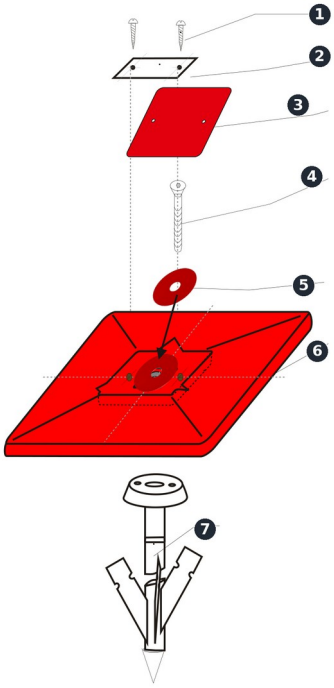

Explosietekening van de montage

Onderdelen en specificaties

Nr.	Onderdeel	Specificaties
1	**Bevestigingsschroeven**	Bij het optionele identificatieplaatje
2	**Identificatieplaatje**	Optioneel
3	**Afdekplaat**	140 × 140 mm
4	**Schroef met verzonken kop**	M12 × 120 mm
5	**Rode vlakke sluitring**	Ø 80 mm
6	**Paallichaam**	400 × 400 mm · Hol, spuitgegoten polyethyleen (PE)
7	**Verzinkt anker**	Lengte 300 mm · Gelaste M12-draadbus · Twee vleugels en punt uit één stuk

De draadstang wordt in de gelaste M12-draadbus geschroefd en verbindt de paal met het anker.

Product data sheet

Red boundary marker

PL 400 I ROUGE



Product photo

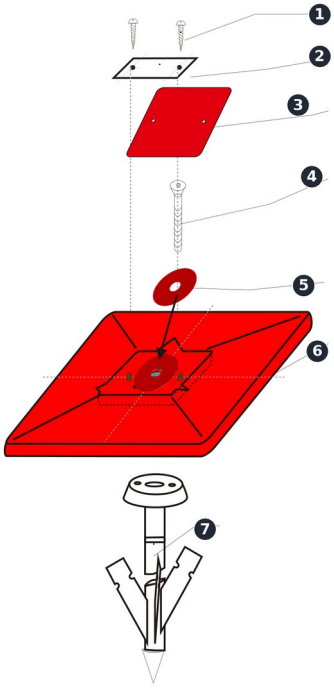

Exploded assembly view

Components and specifications

Item	Component	Specifications
1	**Fixing screws**	Supplied with the optional identification plate
2	**Identification plate**	Optional
3	**Cover plate**	140 × 140 mm
4	**Countersunk screw**	M12 × 120 mm
5	**Red flat washer**	Ø 80 mm
6	**Marker body**	400 × 400 mm · Hollow, injection-moulded polyethylene (PE)
7	**Galvanised anchor**	Length 300 mm · Welded M12 threaded bushing · Two fins and a one-piece tip

The threaded rod screws into the welded M12 bushing to secure the marker to the anchor.